Gmina Rawicz Zakład Usług Komunalnych w Rawiczu, ul. Winiary 4 b
63-900 Rawicz

Znak sprawy: DOP/361-14/21 Rawicz 2021-09-27

SPECYFIKACJA ISTOTNYCH WARUNKÓW ZAMÓWIENIA

BIEŻĄCA OBSŁUGA - WYKONYWANIE REMONTÓW W ZAKRESIE PRAC ZDUŃSKICH W BUDYNKACH MIESZKALNYCH ADMINISTROWANYCH PRZEZ ZAKŁAD USŁUG KOMUNALNYCH W RAWICZU

Postępowanie o udzielenie zamówienia prowadzone jest w trybie przetargu na podstawie zarządzenia Dyrektora Zakładu Usług Komunalnych w Rawiczu Nr 02/2021 z dnia 02 kwietnia 2021r. w sprawie zasad formy i trybu udzielania zamówień publicznych w ZUK Rawicz, których wartość nie przekracza równowartości 130.000.00 zł netto.

Zatwierdzono w dniu:

…….

1. **ZAMAWIAJĄCY:**

Gmina Rawicz Zakład Usług Komunalnych w Rawiczu
ul. Winiary 4b
63-900 Rawicz
NIP: 699-187-10-57

Godziny pracy ZUK Rawicz:
- od poniedziałku do piątku 7:00 do 15:00
telefon: (0-65) 546 27 62 lub 546 27 21
fax: (0-65) 546 27 17
www.zukrawicz.pl
sekretariat@zukrawicz.pl

2. **TRYB UDZIELENIA ZAMÓWIENIA:**

Postępowanie o udzielenie zamówienia prowadzone jest w trybie przetargu na podstawie zarządzenia Dyrektora Zakładu Usług Komunalnych w Rawiczu nr 02/2021 z dnia 02 kwietnia 2021r. w sprawie zasad formy i trybu udzielania zamówień publicznych w ZUK Rawicz, których wartość nie przekracza równowartości 130.000.00 zł netto.

3. **OPIS PRZEDMIOTU ZAMÓWIENIA:**

3.1 Przedmiotem zamówienia są roboty zduńskie - bieżąca obsługa, usuwanie awarii wykonywanie remontów w obiektach administrowanych przez Zakład Usług Komunalnych w Rawiczu- budynki mieszkalne.

3.2 Wszystkie roboty należy wykonać zgodnie zapisami specyfikacji technicznej wykonania i odbioru robót (ST) zał. nr 1 oraz z zasadami sztuki budowlanej, wiedzy technicznej przy zastosowaniu obowiązujących przepisów, norm i warunków wykonania i odbioru robót przez osoby posiadające stosowne uprawnienia minimum 10 lat - dyplom mistrzowski lub czeladniczy w zawodzie zduna przez minimum 10 lat.

3.3 Wykonawca robót jest odpowiedzialny za jakość wykonywanych robót oraz zgodność wykonania z Prawem Budowlanym i obowiązującymi w tym zakresie przepisami, zaleceniami nadzoru inwestorskiego obowiązującymi normami.

3.4 W związku z tym, iż prace będą wykonywane w obiektach czynnych Zamawiający zastrzega sobie następujące uwarunkowania organizacyjne, które należy konsultować i uzgadniać z Zamawiającym: kolejność realizacji godziny realizacji zabezpieczanie (izolowanie) miejsc, w których prowadzone będą prace systematyczne porządkowanie miejsc wykonywania robót prowadzenie robót w sposób nieuciążliwy.

3.5 Do zakresu robót i obowiązków Wykonawcy wchodzić będzie również: organizacja i zagospodarowanie miejsca (terenu) wykonywania prac, zabezpieczenie terenu wykonywanych prac przed dostępem osób trzecich.

3.6 Wykonawca ma obowiązek zagospodarowania powstałych podczas realizacji zadania odpadów zgodnie z ustawą o odpadach z dnia 14 grudnia 2012 roku (Dz. U. 2020r. poz. 797).

3.7 Zabezpieczenie istniejącego uzbrojenia terenu, drzew i krzewów znajdujących się w bezpośrednim sąsiedztwie wykonywania robót.

3.8 Wykonanie niezbędnych prób, badań i odbiorów.

3.9 Po zakończeniu robót uporządkować miejsca (terenu) wykonywania robót.

3.10 Dla wbudowanych materiałów wykonawca obowiązany jest posiadać certyfikat na znak bezpieczeństwa, deklarację zgodności lub certyfikat zgodności z Polską Normą lub aprobatą techniczną. Co do jakości, materiały te powinny odpowiadać wymaganiom wyrobów dopuszczonych do stosowania w budownictwie (art. 10 PB).

3.11 Wybrany Oferent zapewni stały dozór nad mieniem.

3.12 Zamawiający zapewni nadzór inwestorski.

3.13 Roboty awaryjne będą realizowane na podstawie telefonicznego powiadomienia o zaistniałej awarii przez Zamawiającego w następującym trybie:

- wykonawca zobowiązany jest przystąpić do zabezpieczania obiektu przed skutkami awarii w ciągu **1 godziny** od chwili zgłoszenia takiej awarii przez Zamawiającego lub osoby przez niego upoważnionej. W tym celu wykonawca winien złożyć oświadczenie o dyspozycyjności. Termin ten nie podlega zmianie w uzgodnieniu z lokatorem.

- po dokonaniu zabezpieczenia awarii Wykonawca zobowiązany jest powiadomić tym fakcie telefonicznie Zamawiającego.

3.14 Wykonawca dokonuje naprawy awaryjnej po otrzymaniu zlecenia.

3.15 Wykonawca wykonuje planowe remonty po otrzymaniu zlecenia i akceptacji kosztorysu ofertowego przez Zamawiającego. Zakres rzeczowy, finansowy i terminowy zostanie określony przez Zamawiającego i ujęty w kosztorysie ofertowym przez Wykonawcę. Kosztorys ofertowy sporządza Wykonawca. Ceny materiałów(M), Ceny sprzętu(S) dla prac remontowych będą rozliczane na podstawie cen zawartych w informatorze „Sekocenbud" (kwartalnik) z kwartału poprzedzającego wykonanie robót remontowych. Pozostałe składniki cenotwórcze do kosztorysu będą przyjmowane zgodnie z ofertą przetargową.

3.16 Wykonawca zobowiązany jest przed przystąpieniem do robót powiadomić przedstawiciela Zamawiającego.

3.17 Rozliczenie za usuwanie poszczególnych awarii, remontów odbywać się będzie na poniższych zasadach:

-w celu udokumentowania odbioru technicznego zleconych robót budowlanych sporządza się protokół odbioru robót budowlanych częściowy lub końcowy. Protokół winien zawierać min. skrócony opis wykonanych robót budowlanych, wykaz ewentualnych usterek i zakwestionowanych robót budowlanych i datę ich usunięcia, datę odbioru prac oraz podpis wykonawcy i przedstawiciela ZUK Rawicz.

- Na podstawie zatwierdzonego protokołu odbioru robót budowlanych wykonawca w terminie 7 dni przedstawia do weryfikacji kosztorys powykonawczy za wykonane roboty budowlane.
- ZUK Rawicz w terminie do 14 dni zweryfikuje- sprawdzi kosztorys powykonawczy przedłożony przez wykonawcę. Zatwierdzenie- weryfikacja kosztorysu powykonawczego będzie przeprowadzana poprzez :
- zweryfikowanie poprawności dokonanych obmiarów wykonanych robót budowlanych,
- zweryfikowanie poprawności ujętych pozycji poszczególnych kosztorysów,
- zweryfikowanie poprawności stawek cen materiałów, sprzętu oraz stawek r-g i narzutów.

Stwierdzenie ewentualnych uchybień i zakwestionowanych pozycji kosztorysu powykonawczego należy udokumentować w postaci skreśleń lub poprawek poszczególnych zakwestionowanych pozycji na kosztorysie powykonawczym złożonym przez wykonawcę. ZUK Rawicz sporządza poprawiony kosztorys powykonawczy i przedstawia go wykonawcy do zatwierdzenia. Po zatwierdzeniu przez wykonawcę poprawionego kosztorysu powykonawczego w terminie do 7 dni wykonawca wystawia fakturę VAT za wykonane roboty budowlane.

3.18 Oferent będący płatnikiem podatku VAT powinien wyliczyć należny podatek (zgodnie z ustawą z 11 marca 2004 roku o podatku od towarów i usług). Zastosowanie przez wykonawcę stawki podatku VAT od towarów i usług niezgodnego z przepisami ustawy o podatku od towarów i usług oraz podatku akcyzowego spowoduje odrzucenie oferty.

3.19 Wykonawca nie może powierzyć powyższych zadań osobom lub podmiotom trzecim bez uprzednio uzyskanej zgody Zamawiającego.

3.20 Wykonawcę obowiązuje należyta staranność w wykonaniu przedmiotu umowy.

3.21 Zamawiający nie dopuszcza składania ofert częściowych. Oferty nie zawierające pełnego zakresu przedmiotu zamówienia zostaną odrzucone.

3.22 Ponadto bezwzględnym wymogiem Zamawiającego jest:

Przygotowanie Oferenta do obsługi przedmiotowego zadania na całym obszarze miasta i gminy Rawicz. Wykonawca w momencie złożenia oferty winien dysponować pracownikami gotowymi do podjęcia prac zleconych przez Zamawiającego. Co najmniej 1 osoba spośród personelu Wykonawcy winna posiadać ważne uprawnienia – dyplom mistrzowski lub czeladniczy przez okres minimum 10 lat; przewidziane przepisami Prawa Budowlanego oraz innych ustaw, umożliwiającymi realizację przedmiotowego zadania. Wymagane uprawnienia należy dołączyć do załącznika oferty przetargowej „Wykaz kierownictwa i pracowników".

Posiadanie łączność telefoniczna w postaci:

-stale dostępnej linii telefonicznej- telefonii komórkowej (podać numer telefonu) + ewent. 24 godziny

tel. stacjonarny.

3.23 Udzielenie co najmniej 60 miesięcznej gwarancji na usuwane awarie, wykonane naprawy i remonty, licząc od daty odbioru końcowego.

4. TERMIN WYKONANIA ZAMÓWIENIA:

4.1 Termin realizacji: **od dnia 01-01-2022r. do 2022-12-31**

5. WARUNKI UDZIAŁU W POSTĘPOWANIU:

5.1 Wykonawcy biorący udział w postępowaniu muszą spełnić następujące warunki i potwierdzić ich spełnienie wskazanymi dokumentami:

Lp.	Nazwa (rodzaj) dokumentu	Ilość kopii
1.	Formularz oferty- podpisany na każdej stronie (wzór.)	1
2	Aktualny odpis z właściwego rejestru albo aktualnego zaświadczenia o wpisie do ewidencji działalności gospodarczej, z określeniem zakresu działalności i wskazaniem osób uprawnionych do podejmowania zobowiązań w imieniu Oferenta wystawionego nie wcześniej niż 6 miesięcy przed upływem terminu składania ofert.	1
3	Polisy lub innego dokumentu ubezpieczenia potwierdzającego, że wykonawca jest ubezpieczony od odpowiedzialności cywilnej w zakresie prowadzonej działalności gospodarczej od kwoty nie mniejszej niż 120 000 00 zł (sto dwadzieścia tysięcy złotych 00/100)	1 1
4	Oświadczenie dyspozycyjności	1
5	Stawki i narzuty	
6	Wykaz osób biorących udział w zamówieniu. Sporządzenia i załączenia do oferty wykazu osób które będą wykonywać zamówienie lub będą uczestniczyć w wykonywaniu zamówienia, wraz z informacjami na temat ich kwalifikacji niezbędnych do wykonania zamówienia, a także zakresu wykonywanych przez nich czynności, a także załączyć zaświadczenie o posiadaniu uprawnień zawodowych zgodnych z przedmiotem zamówienia - dyplom mistrza lub czeladnika w zawodzie zduna minimum 10 lat. W przypadku składania oferty przez wykonawców ubiegających się wspólnie o udzielenie zamówienia, ww. warunek wykonawcy mogą spełniać łącznie/ co najmniej jeden wykonawca	1
7	Zaakceptowany projekt umowy, wyłącznie na przedstawionym wzorze przez Zamawiającego- nie wypełniać wzoru umowy	1
8	Oświadczenie oferenta o kontynuacji ubezpieczenia OC przez okres realizacji robót	1
9	Aktualna informacja – zaświadczenie z Krajowego Rejestru Karnego o niekaralności firmy i osoby fizycznej wystawione nie wcześniej niż 6 miesięcy przed upływem terminu składania ofert.	1 1
10	Sporządzenia i załączenia do oferty wykazu wykonanych w okresie 3 la robót zduńskich, a jeżeli okres prowadzenia działalności jest krótszy – to z tego okresu, odpowiadających swoim rodzajem i wartością robotom budowlanym stanowiącym przedmiot zamówienia, o wartości min 100 000,00 zł brutto (sto tysięcy 00/100) każde zadanie, z podaniem ich wartości oraz daty i miejsca wykonania. Do wykazu należy załączyć dokumenty potwierdzające. że wszystkie wykazane roboty zostały wykonane należycie.	

5.2 Nie spełnienie któregokolwiek ze wskazanych wyżej warunków i wymogów skutkować będzie wykluczeniem Wykonawcy z udziału w postępowaniu.

6. SPOSÓB POROZUMIEWANIA SIĘ ZAMAWIAJĄCEGO Z WYKONAWCAMI:

6.1 Wyjaśnienia dotyczące Specyfikacji Istotnych Warunków Zamówienia udzielane będą w terminie 3 dni od daty wpływu zapytania

6.2 W niniejszym postępowaniu wszelkie oświadczenia, wnioski, zawiadomienia oraz informacje Zamawiający i Wykonawcy przekazują pisemnie. Osoby uprawnione do kontaktu z wykonawcami:

W zakresie proceduralnym osobami upoważnionymi do kontaktu z Wykonawcami jest:

Agata Kunicka – tel. (065) 546 18 81

W zakresie merytorycznym osobami upoważnionymi do kontaktu z Wykonawcami są:

Daniel Bela tel. (065) 546 26 35

7. WADIUM:

7.1 Zamawiający nie przewiduje wniesienia wadium przetargowego

8. TERMIN ZWIĄZANIA OFERTĄ:

8.1 Wykonawca pozostaje związany ofertą przez okres 30 dni.

8.2 Bieg terminu związania ofertą rozpoczyna się wraz z upływem terminu składania ofert.

8.3 W uzasadnionych przypadkach co najmniej na 7 dni przed upływem terminu związania ofertą zamawiający może tylko raz zwrócić się do wykonawców o wyrażenie zgody na przedłużenie tego terminu o oznaczony okres, nie dłuższy jednak niż 30 dni.

8.4 Zgoda wykonawcy na przedłużenie okresu związania ofertą jest dopuszczalna tylko z jednoczesnym przedłużeniem okresu ważności wadium albo, jeżeli nie jest to możliwe, z wniesieniem nowego wadium na przedłużony okres związania ofertą.

9. OPIS SPOSOBU PRZYGOTOWYWANIA OFERTY:

9.1 Wykonawca może złożyć tylko jedną ofertę.

9.2 Wykonawcy mogą wspólnie ubiegać się o udzielenie zamówienia. W takim przypadku Wykonawcy ustanawiają pełnomocnika do reprezentowania ich w postępowaniu o udzielenie zamówienia albo reprezentowania w postępowaniu i zawarcia umowy w sprawie zamówienia. Jeżeli oferta Wykonawców wspólnie ubiegających się o udzielenie zamówienia została wybrana, Zamawiający może żądać przed zawarciem umowy w sprawie zamówienia publicznego, umowy regulującej współpracę tych Wykonawców.

9.3 Zamawiający nie przewiduje zwrotu kosztów udziału w postępowaniu.

9.4 Oferta wraz ze stanowiącymi jej integralną część załącznikami musi być sporządzona przez Wykonawcę ściśle według postanowień niniejszej Specyfikacji.

9.5 Oferta musi być sporządzona według wzoru formularza oferty stanowiącego załącznik do niniejszej Specyfikacji.

9.6 Oferta musi być napisana w języku polskim, na komputerze, maszynie do pisania lub ręcznie długopisem bądź niezmywalnym atramentem, z czytelnym podpisem i pieczęcią.

9.7 Proponuje się, aby wszystkie zapisane strony oferty wraz z załącznikami były kolejno ponumerowane i złączone w sposób trwały oraz na każdej stronie podpisane przez osobę (osoby) uprawnione do składania oświadczeń woli w imieniu Wykonawcy, przy czym co najmniej na pierwszej i ostatniej stronie oferty podpis (podpisy) był opatrzony pieczęcią imienną Wykonawcy. Pozostałe strony mogą być parafowane.

9.8 Wszelkie poprawki lub zmiany w tekście oferty muszą być parafowane przez osobę (osoby) podpisujące ofertę i opatrzone datami ich dokonania.

9.9 Wykonawca jest obowiązany wskazać w ofercie części zamówienia, których wykonanie zamierza powierzyć podwykonawcom.

9.10 Do oferty należy dołączyć następujące dokumenty i oświadczenia: **wykazane w pkt 5.1.**

Wskazane dokumenty mogą być doręczone w formie oryginałów lub kserokopii poświadczonych za zgodność z oryginałem przez Wykonawcę. Zamawiający może zażądać przedstawienia oryginałów lub notarialnie potwierdzonych kopii dokumentów.

Jeżeli w określonym terminie Wykonawca nie złoży oświadczeń i dokumentów potwierdzających spełnianie warunków udziału w postępowaniu lub jeżeli złoży dokumenty zawierające błędy, Zamawiający wezwie go do ich uzupełnienia w wyznaczonym terminie, chyba że mimo ich uzupełnienia konieczne będzie unieważnienie postępowania. Zamawiający może także w wyznaczonym przez siebie terminie, wezwać do złożenia wyjaśnień dotyczących oświadczeń i dokumentów.

9.11 Wykonawca zamieszcza ofertę w dwóch kopertach oznaczonych nazwą i adresem Zamawiającego oraz opisanych w następujący sposób: „Oferta na: Bieżąca obsługa- wykonywanie remontów w zakresie - prac zduńskich w budynkach mieszkalnych administrowanych przez Zakład Usług Komunalnych w Rawiczu **NIE OTWIERAĆ** przed **05.10.2021r. godz. 8:30**
Na wewnętrznej kopercie należy podać nazwę i adres Wykonawcy, by umożliwić zwrot nie otwartej oferty w przypadku dostarczenia jej Zamawiającemu po terminie.

9.12 Wykonawca może wprowadzić zmiany lub wycofać złożoną przez siebie ofertę wyłącznie przed terminem składania ofert i pod warunkiem, że przed upływem tego terminu Zamawiający otrzyma pisemne powiadomienie o wprowadzeniu zmian lub wycofaniu oferty. Powiadomienie to musi być opisane w sposób wskazany w pkt 9.11 oraz dodatkowo oznaczone słowami „ZMIANA" lub „WYCOFANIE".

10. MIEJSCE ORAZ TERMIN SKŁADANIA I OTWARCIA OFERT:

10.1 Oferty należy składać w siedzibie Zamawiającego, pokój nr: 6 do **dnia 05.10.2021r. do godz. 8.00.**
Oferty otrzymane przez Zamawiającego po terminie składania ofert zostaną zwrócone Wykonawcom bez ich otwierania po upływie terminu przewidzianego na wniesienie protestu.

10.2 Zamawiający otworzy oferty w obecności Wykonawców, którzy zechcą przybyć w dniu **05.10.2021r. o godz. 8:30**, w siedzibie Zamawiającego, pokój nr 6.

11. OPIS SPOSOBU OBLICZENIA CENY:

11.1 Cena ofertowa nie będzie podlegała waloryzacji ze względu na inflację.
11.2 Ostateczna cena oferty ustalona przez oferenta powinna uwzględnić ewentualne upusty jakie oferent zastosuje.
11.3 Cena oferty winna być wyrażona w PLN.
11.4 .Oferta winna uwzględniać cenę bez podatku VAT i z podatkiem VAT.
11.5 Zamawiający nie dopuszcza rozliczeń w walutach obcych.

12. KRYTERIA ORAZ SPOSÓB OCENY OFERT:

12.1. Na wycenę oferty powinny składać się koszty:

Składniki cenotwórcze :

Wartość roboczogodziny z narzutami(podana w złotych)

- Składniki cenotwórcze nie będą ulegały zmianie w okresie ważności umowy.

- Cena materiałów (M), sprzętu (S) dla prac remontowych rozliczane będą według notowań publikowanych w informatorze „SEKOCENBUD" (kwartalnik) z kwartału poprzedzającego realizacji robót.

- Dla materiałów nie ujętych w „SEKOCENBUDZIE" ceny będą negocjowane pomiędzy stronami potwierdzone dwoma ofertami cen hurtowych dotyczących materiałów nie ujętych w „SEKOCENBUDZIE".

Przy wyborze najkorzystniejszej oferty Zamawiający będzie się kierował następującymi składnikami kryterium ceny:

A. Oferowana stawka roboczogodziny z narzutami w złotych

B. Koszt wystawienia opinii zduńskiej

Oceny dokonuje się stosując punktową skalę ocen od 0- 100 punktów za każdy składnik kryterium.

1. Kryterium A wyliczane będzie jako:

$A = (C_{min}/C_n) x 100$

A- ilość pkt. za stawkę roboczogodziny z narzutami,

C_{min}- najniższa wartość stawki

C_n - wartość stawki wg oferty badanej

3. Kryterium B wyliczane będzie jako:

$B = (L_{min} /L_n) x 100$

B - ilość pkt. za wystawienie opinii zduńskiej

L_{min} - najniższa wartość stawki

L_n - wartośc stawki wg oferty badanej

1. Ocena punktowa dotyczyć będzie wyłącznie ofert uznanych za ważne i nie podlegających odrzuceniu.

2. Za najkorzystniejszą zostanie uznana oferta która uzyska największą liczbę punktów obliczonych wg wzoru:

S =0.95 A+ 0,05 B

Gdzie: A- punkty za stawkę r-g, B- punkty za koszt wystawienia opinii zduńskiej

3. Ocena punktowa dotyczyć będzie wyłącznie ofert uznanych za ważne i nie podlegających odrzuceniu. Za najkorzystniejszą uznana zostanie oferta z najwyższą liczbą punktów.

13. UDZIELENIE ZAMÓWIENIA:

13.1 Zamawiający udzieli zamówienia Wykonawcy, którego oferta odpowiada wszystkim wymaganiom określonym w niniejszej Specyfikacji Istotnych Warunków Zamówienia i została oceniona jako najkorzystniejsza w oparciu o podane wyżej kryteria oceny ofert.

13.2 Zamawiający ma prawo unieważnić postępowanie bez podawania przyczyn.

Informację o wyborze najkorzystniejszej ofercie Zamawiający umieści na stronie internetowej www.zukrawicz.pl oraz w miejscu publicznie dostępnym w swojej siedzibie.

13.3 Umowę z Wykonawcą, którego oferta zostanie wybrana, Zamawiający podpisze po upływie 3 dni od dnia ogłoszenia wyników postępowania.

13.4 Jeżeli Wykonawca, którego oferta została wybrana, uchyla się od zawarcia umowy w sprawie zamówienia lub nie wnosi wymaganego zabezpieczenia należytego wykonania umowy, zamawiający może wybrać ofertę najkorzystniejszą spośród pozostałych ofert, bez przeprowadzania ich ponownej oceny, chyba że zachodzą przesłanki do unieważnienia postępowania.

14. ZABEZPIECZENIE NALEŻYTEGO WYKONANIA UMOWY:

14.1 Wykonawca zobowiązany jest wnieść zabezpieczenie należytego wykonania umowy w wysokości 2000,00 zł

Zabezpieczenie wnosi się w pieniądzu;

Zabezpieczenie wnoszone w pieniądzu Wykonawca wpłaca przelewem na rachunek bankowy wskazany przez Zamawiającego, tj. **nr 89 1020 4027 0000 1002 1525 5473**

14.2 Zabezpieczenie należytego wykonania umowy należy wnieść nie później niż do dnia podpisania umowy.

14.3 Zabezpieczenie należytego wykonania umowy zostanie zwrócone w terminie 30 dni od dnia wykonania zamówienia.

15. ISTOTNE POSTANOWIENIA UMOWY:

Istotne postanowienia umowy określa wzór umowy stanowiący załącznik do niniejszej Specyfikacji.

16. INNE:

Do spraw nieuregulowanych w niniejszej Specyfikacji Istotnych Warunków Zamówienia mają zastosowanie przepisy Kodeksu Cywilnego

OFERTA

(pieczątka Oferenta)

DANE OFERENTA, OFERENTÓW (w przypadku oferty wspólnej, ze wskazaniem podmiotu wiodącego)

Nawiązując do zaproszenia udziału w zamówieniu w trybie przetargu ogłoszonego w dniu 27.09.2021r., zgłaszamy przystąpienie do przetargu na wyłonienie wykonawcy na:

Bieżąca obsługa – wykonywanie remontów w zakresie – prac zduńskich w budynkach mieszkalnych administrowanych przez Gminę Rawicz Zakład Usług Komunalnych w Rawiczu.

1. Oferujemy wykonywanie bieżących remontów usuwanie awarii oraz w obiektach administrowanych przez ZUK w Rawiczu, za wynagrodzeniem obliczanym każdorazowo kosztorysem powykonawczym przy zastosowaniu n/w składników cenotwórczych:

Składniki cenotwórcze	zł (%)
Stawka roboczogodziny zł (netto) r-g_n	
Koszty pośrednie w % R+S (k_p)	
Zysk w % R+S+K_p (Z)	
Koszt wystawienia opinii zduńskiej	
VAT	……..%

1. Kosztorysy powykonawcze będą sporządzane w oparciu o aktualne katalogi KNR oraz stawki i narzuty zgodne z ofertą.

- Ceny materiałów (M), pracy sprzętu (S) dla prac remontowych będą stosowane w kosztorysach powykonawczych i ofertowych według cen „Sekocenbud” za kwartał poprzedzający wykonanie robót.
- Wykonawca wykonuje remonty po otrzymaniu zlecenia i akceptacji kosztorysu ofertowego przez Zamawiającego. Zakres rzeczowy, finansowy i terminowy zostanie określony przez Zamawiającego i ujęty w kosztorysie ofertowym przez Wykonawcę. Kosztorys sporządza Wykonawca.

- Dla materiałów nie wymienionych w „Sekocenbudzie” wg cen wynegocjowanych pomiędzy stronami. Potwierdzone ofertami cen hurtowych dotyczących materiałów nie ujętych w „Sekocenbudzie”
- Koszty zakupu liczone wg. Oferty przetargowej.

2. Oferujemy wykonanie prac remontowych w terminie **od 2022.01.01 do 2022.12.31 roku.**

3. Udzielamy 60 miesięcznej gwarancji na wykonywane roboty.

4. Potwierdzamy przyjęcie warunków płatności zgodnie z projektem umowy stanowiącym załącznik do SIWZ, a w szczególności:

- Rozlicznie robót poprzez wystawienie faktur za usunięte awarie, remonty w terminie do dwóch tygodni od daty ich odebrania,
- Termin płatności do 30 dni

5. Roboty objęte zamówieniem zamierzamy wykonywać siłami własnymi i z materiałów własnych.

6. Oświadczamy, że uważamy się za związanych niniejszą ofertą w ciągu 30 dni od upływu terminu składania ofert.

7. Akceptujemy bez uwag warunki umowne zawarte w załączonym projekcie umowy. Zobowiązujemy się w przypadku przyznania nam zamówienia do podpisania umowy w ciągu 2 dni od daty otrzymania zawiadomienia o wyborze naszej oferty.

11. Przystępując do zamówienia w trybie przetargu składamy oświadczenie, że:

a) Zapoznaliśmy się z dokumentami przetargowymi w tym Specyfikacją Istotnych Warunków Zamówienia, projektem umowy i nie wnosimy do nich zastrzeżeń,
b) Jesteśmy uprawnieni do występowania w obrocie prawnym, zgodnie z wymogami Ustawy,
c) Posiadamy uprawnienia niezbędne do realizacji zamówienia,
d) Posiadamy niezbędną wiedzę i doświadczenie, potencjał ekonomiczny i techniczny, a także pracowników zdolnych do wykonania zamówienia,
e) Znajdujemy się w sytuacji finansowej zapewniającej wykonanie zamówienia.
f) Potwierdzamy prowadzenie działalności

8. Załącznikami do niniejszej oferty są następujące dokumenty i oświadczenia wymienione w załączniku nr 1 do SIWZ:

oferta składa się z ..... .stron

miejscowość data

(pieczęć i podpis osób uprawnionych do podejmowania zobowiązań

ZAŁĄCZNIK NR .....strona ... . z ogólnej liczby .... stron

WYKAZ PRACOWNIKÓW REMONTOWYCH ORAZ OSÓB PEŁNI ĄCYCH NADZÓR

Nazwa Przedsiębiorstwa ... ……

Adres Przedsiębiorstwa ... ……..….

Numer telefonu..... .

Numer faxu... …….

- Wykaz pracowników firmy

Nazwisko i imię	Wykształcenie - uprawnienia	Stanowisko	Lata doświadczenia(staż)

Należy dołączyć kopię uprawnień wymaganych przepisami prawa do zrealizowania przedmiotu zamówienia.

miejscowość, data podpis

ZAŁĄCZNIK NR .....strona ... . z ogólnej liczby .... stron

STAWKI I NARZUTY

Nazwa Przedsiębiorstwa .....

Adres Przedsiębiorstwa ……..

Numer telefonu..... .

Numer faxu.....

Składniki cenotwórcze	zł (%)
Stawka roboczogodziny zł (netto) r-g_n	
Koszty pośrednie w % R+S (k_p)	
Zysk w % R+S+K_p (Z)	
VAT	

Koszt wystawienia opinii zduńskiej brutto

miejscowość, data podpis

ZAŁĄCZNIK NR .....strona ... . z ogólnej liczby .... stron

OŚWIADCZENIE OFERENTA O KONTYNUACJI UBEZPIECZENIA OC PRZEZ OKRES REALIZACJI ROBÓT

Nazwa Przedsiębiorstwa ...

Adres Przedsiębiorstwa ...

Numer telefonu..... . Numer faxu...

Oświadczam, że w przypadku wybrania (mojej) naszej firmy do realizacji przedmiotowego zadania zobowiązuję się do kontynuacji ubezpieczenia od odpowiedzialności cywilnej przez cały okres realizacji robót.

Każdorazowe odnowienie polisy zobowiązuję się przekazywać w terminie do 30 dni od upływu ważności polisy poprzedzającej.

miejscowość, data

podpis i pieczątka imienna

ZAŁĄCZNIK NR .....strona ... . z ogólnej liczby .... stron

OŚWIADCZENIE

Nazwa Przedsiębiorstwa ..... …….

Adres Przedsiębiorstwa .....

Numer telefonu..... …….

Numer faxu... ……..…..

1. Przystępując do zamówienia publicznego w trybie przetargu składamy oświadczenie, że:

a) posiadamy uprawnienia do wykonywania określonej działalności lub czynności jeżeli ustawy nakładają obowiązek posiadania takich uprawnień

b) posiadamy niezbędną wiedzą i doświadczenie oraz potencjał techniczny, a także dysponują osobami zdolnymi do wykonania zamówienia

d) znajdujemy się w sytuacji ekonomicznej i finansowej zapewniającej wykonanie zamówienia.

miejscowość, data

podpis i pieczątka imienna

ZAŁĄCZNIK NR .....strona ... . z ogólnej liczby .... stron

OŚWIADCZENIE - DYSPOZYCYJNO ŚCI

Nazwa Przedsiębiorstwa .....

Adres Przedsiębiorstwa .....

Numer telefonu... ……..……

KONTAKT

1. Wykonawca będzie całą dobę przyjmował zlecenia dotyczące awarii i przystępował do usuwanie awarii w ciągu 1 godziny:

- ♉ numer telefonu stacjonarnego
- ♉ numer faxu
- ♉ numer telefonu komórkowego

GOTOWOŚĆ DO PODJĘCIA ROBÓT

Gotowość do podjęcie robót w czasie 1 godziny łącznie z dojazdem do miejsca powstania awarii.

Termin ten nie podlega zmianie w uzgodnieniu z lokatorem.

miejscowość, data podpis

DOŚWIADCZENIE ZAWODOWE

Nazwa przedsiębiorstwa…….

Adres przedsiębiorstwa ……

Nr telefonu/faksu ……..…….

Wykaz przedsięwzięć zrealizowanych w okresie ostatnich pięciu lat o charakterze, złożoności i wartości porównywalnej z zakresem zadania będącego przedmiotem zamówienia.

Obiekt, lokalizacja, rodzaj robót i ich opis	Całkowita wartość robót	Czas realizacji	Nazwa zleceniodawcy
		od / do	

Miejscowość, data podpis

UWAGA: Należy bardzo szczegółowo wypełnić kolumnę pierwszą, gdyż informacje w niej zawarte będą podstawą do oceny spełnienia wymogu w zakresie doświadczenia zawodowego. W miarę potrzeby informacje należy podać na dalszych stronach ww. załącznika.

Umowa PROJEKT

W dniu ... . .r. pomiędzy Gminą Rawicz Zakładem Usług Komunalnych w Rawiczu,

ul. Winiary 4b, 63-900 Rawicz, zwanym dalej w tekście „Zamawiającym" reprezentowanym

przez: Pana

Łukasza Pruskiego - Dyrektora Zakładu
przy kontrasygnacie Pani Anny Jankowiak - Głównego Księgowego
a
firmą : ...
reprezentowanym przez:
Pana ...

Do umowy nie stosuje się ustawy Prawo zamówień publicznych.

§ 1

Zamawiający zleca a Wykonawca przyjmuje do wykonania roboty budowlane polegające na :
„Wykonaniu robót zduńskich w budynkach komunalnych będących w zasobach Gminy Rawicz administrowanych przez Zakład Usług Komunalnych w Rawiczu.
W ramach robót zduńskich wykonawca wykona:
- planowane prace remontowe
- bieżące prace remontowe
- prace awaryjne

Cena wybranej oferty: roboczo- godzina …….. zł
Koszty pośrednie ……%

Zysk …….%
Koszt wystawienia opinii zduńskiej ….. zł brutto
VAT ……

§ 2

Termin rozpoczęcia realizacji umowy ustala się na 01 stycznia 2022 r.

Termin zakończenia prac objętych umową ustala się na 31 grudnia 2022 r.

Umowa będzie realizowana do maksymalnej kwoty 130.000,00 netto

§ 3

Wykonawca zobowiązuje się zrealizować zamówienie zgodnie z opisem zawartym w niniejszej umowie, SIWZ oraz zgodnie z warunkami wynikającymi z obowiązujących przepisów technicznych specyfikacji technicznej wykonania odbioru robót zał. nr 1 do umowy, a także prawa budowlanego, zasadami rzetelnej wiedzy technicznej i ustalonymi zwyczajami. Wykonawca w chwili podpisania umowy winien dysponować pracownikami gotowymi do podjęcia prac zleconych przez Zamawiającego.

§ 4

1.Terminy, zakres prowadzonych robót będzie każdorazowo uzgadniany z Zamawiającym.
- wykonawca zobowiązany jest do potwierdzenia przyjęcia zlecenia w „Rejestrze zleceń" prowadzonym przez Zamawiającego i wykonanie zleconych prac w uzgodnionym terminie.
W przypadku braku potwierdzenia przyjęcia zlecenia w „Rejestrze zleceń" przez Wykonawcę, Zamawiający powiadamia Wykonawcę pisemnie na adres siedziby firmy o zakresie zleconych robót i od tego dnia liczony jest termin 30 dni na wykonanie zlecenia.
- zlecenie prac awaryjnych nastąpi telefonicznie na nr telefonu :...
2. Prace awaryjne będą wykonywane niezwłocznie, nie później niż 1 godz. od zlecenia telefonicznego.
Termin ten nie podlega zmianie w uzgodnieniu z lokatorem
3. . Wykonawca jest zobowiązany do uruchomienia telefonu alarmowego ... . ,
fax: ... . telefon alarmowy jest czynny całą dobę z funkcją poczty głosowej.
4. W przypadku wykonywania bieżących prac remontowych oraz awaryjnych Wykonawca nie sporządza kosztorysu ofertowego.
5. W przypadku nie odbierania zleceń awaryjnych telefonem alarmowym umowa zostanie rozwiązana w trybie natychmiastowym i z konsekwencjami, jak określone w § 5.

§ 5

1. W przypadku nie podjęcia prac awaryjnych w ciągu 1 godz. od zgłoszenia, nie wykonania lub odmowy wykonania przez Wykonawcę w ustalonym terminie prac zleconych przez Zamawiającego - umowa ulega rozwiązaniu w trybie natychmiastowym a Wykonawcy nie przysługują żadne świadczenia od Zamawiającego, natomiast Wykonawca odpowiada za powstałe szkody.
2. W przypadku nie podjęcia prac awaryjnych w terminie określonym w pkt. 1 zamawiający ma prawo zlecić wykonanie prac innej dowolnej firmie na koszt wykonawcy który będzie zobowiązany do zapłaty odszkodowania z tego tytułu.

§ 6

1. Przed przystąpieniem do planowanych prac remontowych będzie przeprowadzona wizja na nieruchomości z udziałem przedstawiciela ZUK Rawicz i wykonawcy w celu określenia zakresu prac na podstawie, którego Wykonawca przedstawi kosztorys ofertowy do zaakceptowania przez Zamawiającego.
2. Ceny materiałów (M), pracy sprzętu (S) dla prac remontowych będą stosowane w kosztorysach powykonawczych według cen „Sekocenbud" za kwartał poprzedzający wykonanie prac. Pozostałe składniki cenotwórcze do kosztorysu będą przyjmowane zgodnie z § 1.

§ 7

1. Wykonawca oświadcza, że przedmiot umowy wykona osobiście bez podwykonawców.
2. Wykonawca zobowiązany jest przed przystąpieniem do robót powiadomić przedstawiciela Zamawiającego .

§ 8

1. Zamawiający powołuje inspektorów nadzoru w osobie: Pana Daniela Beli.
2. Przedstawicielem Wykonawcy podczas prowadzonych prac remontowych będzie kierownik budowy w osobie…….

§ 9

Roboty stanowiące przedmiot niniejszej umowy wykonywane będą z materiałów Wykonawcy.

§ 10

1. Wykonawca zobowiązany jest do zabezpieczenia terenu, na którym prowadzone są prace, a także zapewni warunki bezpieczeństwa podczas prowadzonych prac.
2. Wykonawca zobowiązany jest do umożliwienia wstępu na teren prowadzonych prac pracownikom organów państwowego nadzoru budowlanego, do których należy wykonywanie zadań określonych ustawą Prawo Budowlane oraz do udostępnienia im danych i informacji wymaganych ustawą.
3. Po zakończeniu robót Wykonawca zobowiązany jest uporządkować teren i przekazać go Zamawiającemu.
4. Wykonawca ma obowiązek zagospodarowania powstałych podczas realizacji zadania odpadów, zgodnie z Ustawą o odpadach z dnia 14.12.2012 r. (Dz. U.2020r. poz. 797).

§ 11

1. Strony ustalają, że rozliczanie poszczególnych robót następować będzie fakturami końcowymi. Zamawiający przewiduje możliwość rozliczania prac fakturami częściowymi.
2. Rozliczanie wykonanych prac remontowych odbywać się będzie na poniższych zasadach:

-w celu udokumentowania odbioru technicznego zleconych robót budowlanych sporządza się protokół odbioru robót budowlanych częściowy lub końcowy. Protokół winien zawierać min. skrócony opis wykonanych robót budowlanych, wykaz ewentualnych usterek i zakwestionowanych robót budowlanych i datę ich usunięcia, datę odbioru prac oraz podpis wykonawcy i przedstawiciela ZUK Rawicz.

-w przypadku planowych prac remontowych odbiór techniczny dokonywany jest pod względem zgodności z kosztorysem ofertowym.

- na podstawie zatwierdzonego protokołu odbioru robót budowlanych wykonawca w terminie 7 dni przedstawia do weryfikacji kosztorys powykonawczy za wykonane roboty budowlane(bieżące i awaryjne).
- ZUK Rawicz w terminie do 14 dni zweryfikuje- sprawdzi kosztorys powykonawczy przedłożony przez wykonawcę. Zatwierdzenie- weryfikacja kosztorysu powykonawczego będzie przeprowadzana poprzez:

- zweryfikowanie poprawności dokonanych obmiarów wykonanych robót budowlanych,
- zweryfikowanie poprawności ujętych pozycji poszczególnych kosztorysów,
- zweryfikowanie poprawności stawek cen materiałów, sprzętu oraz stawek r-g i narzutów,

Stwierdzenie ewentualnych uchybień i zakwestionowanych pozycji kosztorysu powykonawczego należy udokumentować w postaci skreśleń lub poprawek poszczególnych zakwestionowanych pozycji na kosztorysie powykonawczym złożonym przez wykonawcę. ZUK Rawicz sporządza poprawiony kosztorys powykonawczy i przedstawia go wykonawcy do zatwierdzenia. Po zatwierdzeniu przez wykonawcę poprawionego kosztorysu powykonawczego w terminie do 7 dni wykonawca wystawia fakturę VAT za wykonane roboty budowlane.

3. Wykonawca jest zobowiązany wystawiać faktury odrębnie na poszczególnych Zamawiających tj. w przypadku wykonywania zamówienia w budynkach komunalnych na ZUK Rawicz, a w przypadku wykonywania zamówienia w poszczególnych wspólnotach mieszkaniowych - na daną wspólnotę mieszkaniową

§ 12

Zamawiający ma obowiązek zapłaty faktur w terminie do 30 dni licząc od daty ich doręczenia wraz z zaakceptowanym kosztorysem powykonawczym.

§ 13

1. Ustala się zabezpieczenie należytego wykonania umowy w wysokości 2000,00 zł, które zostanie wniesione przez oferenta w dniu zawarcia umowy w gotówce na konto Zamawiającego.
2. Zabezpieczenie dzieli się na dwie części, z których jedna w wysokości 70 % będzie zabezpieczeniem należytego wykonania umowy, zaś druga w wysokości 30% służyć będzie dla zabezpieczenia roszczeń z tytułu rękojmi za wady lub gwarancje jakości wykonanych robót.
3. Zabezpieczenie należytego wykonania umowy wniesione w pieniądzu zostanie zwrócone przez Zamawiającego wraz z odsetkami wynikającymi z umowy rachunku bankowego, na którym było ono przechowywane, pomniejszone o koszty prowadzenia rachunku oraz prowizji bankowej za przelew pieniędzy na rachunek dostawcy lub wykonawcy.
4. Zabezpieczenie należytego wykonania umowy zwrócone zostanie w terminie 30 dni od dnia wykonania zamówienia- wygaśnięcia umowy

§ 14

Strony postanawiają, że obowiązującą formę odszkodowania stanowią kary umowne.

1. Kary będą naliczane w następujących wypadkach i wysokościach:
- za zwłokę w wykonaniu zleconych robót, w wysokości 100 zł za każdy dzień licząc od daty ustalonego w rejestrze zleceń terminu wykonania,
- za zwłokę w usunięciu wad stwierdzonych przy odbiorze oraz w okresie rękojmi, w wysokości 100 zł za każdy dzień zwłoki liczony od dnia wyznaczonego przez Zamawiającego na usunięcie wad,
- za odstąpienie od umowy przez Wykonawcę z przyczyn leżących po stronie Wykonawcy, w wysokości 2000 zł,
- za odstąpienie od umowy przez Zamawiającego z przyczyn leżących po stronie Wykonawcy, w wysokości 2000 zł,
- za brak odbioru zgłoszenia telefonicznego 100 zł za każdy przypadek,
- za brak zabezpieczenia obiektu przed skutkami awarii w ciągu 1 godz. – 100 zł za każdy przypadek,

2. Zamawiający płaci Wykonawcy kary umowne z tytułu odstąpienia od umowy przez Zamawiającego z przyczyn zależnych od Zamawiającego z zastrzeżeniem § 19, w wysokości 2000 zł
3. Strony dopuszczają możliwość dochodzenia odszkodowania dodatkowego do wysokości rzeczywiście poniesionej szkody.

§ 15

1. Strony postanawiają, że przedmiotem odbioru końcowego będzie wykonanie poszczególnych zleconych prac remontowych
2. Wykonawca zgłasza Zamawiającemu zakończenie robót w celu ustalenia terminu ich odbioru.
3. Poszczególne prace remontowe będą rozliczane na zasadach ujętych w § 11 pkt. 2. W przypadku wystąpienia wad Zamawiający sporządza protokół i wyznacza termin do usunięcia stwierdzonych wad.
4. W przypadku wykonania robót zanikowych oraz ulegających zakryciu Wykonawca jest zobowiązany do powiadomienia Zamawiającego z wyprzedzeniem, w celu umożliwienia ich sprawdzenia przez inspektor nadzoru oraz dokonania odbioru robót.
5. Wykonawca zobowiązany jest do zawiadomienia Zamawiającego o usunięciu wad oraz do żądania wyznaczenia terminu na odbiór zakwalifikowanych uprzednio robót jako wadliwych.
6. Zamawiający wyznaczy ostateczny termin odbioru robót poprzednio zakwestionowanych.

7. Po protokolarnym stwierdzeniu usunięcia wad stwierdzonych przy odbiorze rozpoczyna się bieg terminu gwarancji
8. Zamawiający może podjąć decyzję o przerwaniu czynności odbioru, jeżeli w czasie tych czynności ujawniono istnienie wad, które uniemożliwiają użytkowanie przedmiotu umowy zgodnie z przeznaczeniem - aż do czasu usunięcia tych wad.

§ 16

Okres gwarancji wynosi 5 lat licząc od daty wykonania prac. Za datę wykonania prac uznaje się datę zatwierdzenia kosztorysu powykonawczego przez inspektora nadzoru Zamawiającego.

§ 17

Wykonawca zobowiązuje się przenieść na Zamawiającego wszelkie uprawnienia z tytułu gwarancji udzielonych przez dostawców wyrobów, maszyn i urządzeń zastosowanych przy wykonaniu przedmiotu umowy, wydając w tym celu Zamawiającemu właściwe dokumenty gwarancyjne, najpóźniej do dnia odbioru wykonanych prac

§ 18

1. Zmiana postanowień zawartej umowy może nastąpić za zgodą obu stron wyrażoną na piśmie pod rygorem nieważności takiej zmiany.
2. Zamawiający dopuszcza - jeżeli uzna za uzasadnione- możliwość zmiany ustaleń zawartej umowy w stosunku do treści oferty Wykonawcy, w następujących przypadkach:
- na uzasadniony wniosek Wykonawcy zaakceptowany przez Zamawiającego i pod warunkiem, że zmiana ta wynika z okoliczności o których Wykonawca nie mógł przewidzieć na etapie składania oferty i nie jest przez niego zawiniona,
- zmiany wysokości podatku VAT,
- wystąpienia zdarzeń wymuszających przerwę w realizacji zamówienia niezależnych od Wykonawcy, - zmiany terminu realizacji zamówienia,
- przekształcenia którejkolwiek ze stron,
- zmiany personelu Wykonawcy i Zamawiającego, za uprzednią zgoda Zamawiającego(np. osoby odpowiedzialne za realizacje zamówienia, itp.)
- warunki płatności z zastrzeżeniem, że zmiana ta będzie korzystna dla Zamawiającego, - innych niezbędnych zmian pod warunkiem, że są korzystne dla Zamawiającego
3. W sprawach nie unormowanych niniejsza umową mają zastosowanie przepisy Kodeksu Cywilnego i Kodeksu Postępowania Cywilnego oraz inne powszechnie obowiązujące przepisy prawa.

§ 19

Oprócz wypadków wymienionych w treści tytułu XV księgi III Kodeksu cywilnego stronom przysługuje prawo odstąpienia od umowy w następujących sytuacjach:

1. Zamawiającemu przysługuje prawo odstąpienia od umowy w szczególności:

a/ wystąpienia istotnej zmiany okoliczności powodującej, że wykonanie umowy nie leży w interesie publicznym, czego nie można było przewidzieć w chwili zawarcia umowy; odstąpienie od umowy w tym przypadku może nastąpić w terminie miesiąca od powzięcia wiadomości o powyższych okolicznościach,
b/ gdy zostanie ogłoszona upadłość, zgłoszony wniosek o upadłość lub rozwiązanie firmy Wykonawcy,
c/ gdy zostanie wydany nakaz zajęcia majątku Wykonawcy,
d/ gdy Wykonawca nie rozpoczął robót lub nie kontynuuje ich pomimo wezwania Zamawiającego złożonego na piśmie ,
e) podczas odbioru wykonanych prac na podstawie kosztorysu powykonawczego stwierdzono rażącą niezgodność pozycji ujętych w kosztorysie a faktycznie wykonanymi robotami i wbudowanymi materiałami.

2**. Wykonawcy przysługuje prawo do odstąpienia od umowy w szczególności, jeżeli:**
a/ Zamawiający nie wywiązuje się z obowiązku zapłaty faktur mimo dodatkowego wezwania w terminie 1 miesiąca od upływu terminu na zapłatę faktur określonego w niniejszej umowie,
b/ Zamawiający powiadomi Wykonawcę, iż wobec zaistnienia uprzednio nieprzewidzianych okoliczności nie będzie mógł spełnić swoich zobowiązań wobec Wykonawcy,
c/ Zamawiający odmawia bez uzasadnionej przyczyny odbioru robót.
3. Odstąpienie od umowy powinno nastąpić w formie pisemnej pod rygorem nieważności takiego oświadczenia i powinno zawierać uzasadnienie.
4. W przypadku odstąpienia od umowy Wykonawcę oraz Zamawiającego obciążają następujące obowiązki

szczegółowe:

a/ w terminie siedmiu dni od daty odstąpienia od umowy Wykonawca przy udziale Zamawiającego sporządzi szczegółowy protokół inwentaryzacji robót w toku, według stanu na dzień odstąpienia,

b/ Wykonawca zabezpieczy przerwane roboty w zakresie obustronnie uzgodnionym na koszt tej strony, która odstąpiła od umowy,

c/ Wykonawca sporządzi wykaz tych materiałów, konstrukcji lub urządzeń, które nie mogą być wykorzystane przez Wykonawcę do realizacji innych robót nie objętych niniejszą umową, jeżeli odstąpienie od umowy nastąpiło z przyczyn niezależnych od niego,

d/ Wykonawca zgłosi do dokonania przez Zamawiającego odbioru robót przerwanych oraz robót zabezpieczających, jeżeli odstąpienie od umowy nastąpiło z przyczyn, za które Wykonawca nie odpowiada.

5. Zamawiający w razie odstąpienia od umowy z przyczyn, za które Wykonawca nie odpowiada, zobowiązany jest do:

a/ dokonania odbioru robót przerwanych oraz do zapłaty wynagrodzenia za roboty, które zostały wykonane do dnia odstąpienia,

b/ odkupienia materiałów, konstrukcji lub urządzeń, które nie mogą być wykorzystane przez Wykonawcę do realizacji innych robót nie objętych niniejszą umową,

c/ przejęcia od Wykonawcy pod swój dozór terenu budowy.

§ 20

Wierzytelność Wykonawcy z tytułu wykonania umowy, nie może być przeniesiona na osobę trzecią w wyniku przelewu wierzytelności, ani na podstawie innego tytułu prawnego bez zgody Zamawiającego, wyrażonej w formie zawartej umowy.

§ 21

Właściwym organem do rozpoznania sporów wynikłych na tle realizacji niniejszej umowy jest sąd właściwy rzeczowo wg siedziby Zamawiającego

§ 22

W sprawach nie uregulowanych niniejszą umową stosuje się przepisy kodeksu cywilnego.

§ 23

Umowę niniejszą sporządzono w dwóch egzemplarzach, po jednym egzemplarzu dla każdej ze stron.

Zamawiający Wykonawca

Zał. Nr 1

SPECYFIKACJA TECHNICZNA WYKONANIA I ODBIORU ROBÓT BUDOWLANO REMONTOWYCH- BRAN ŻA ZDUŃSKA (ST)

1. PRZEDMIOT I ZAKRES STOSOWANIA SPECYFIKACJI

1.1. Przedmiot specyfikacji

Przedmiotem niniejszej specyfikacji technicznej są wymagania dotyczące wykonania i odbioru robót budowlano- remontowych polegających na wykonywaniu robót zduńskich w zasobach mieszkaniowych zarządzanych przez Zakład Usług Komunalnych w Rawiczu.

1.2. Zakres stosowania specyfikacji

Niniejsza specyfikacja będzie stosowana jako dokument przetargowy i kontraktowy przy zlecaniu i realizacji robót wymienionych w punkcie 1.1.

Ustalenia zawarte w niniejszej specyfikacji obejmują wszystkie czynności umożliwiające i mające na celu wykonanie robót zduńskich oraz różnych pozostałych przewidzianych zleceniem Zamawiającego.

Obejmują prace związane z dostaw ą materiałów, wykonawstwem i wykończeniem robót wykonywanych na miejscu.

Roboty zduńskie obejmują: wykonawstwo remontów piecy kaflowych.

Roboty różne pozostałe obejmują: wywiezienie gruzu, rozbiórkę starych pieców.

1.3. Zakres robót objętych specyfikacją

W ramach prac budowlanych przewiduje się wykonanie następujących robót zduńskich, różnych pozostałych. Roboty zduńskie.

1. Wykonanie prac remontowych piecy kaflowych.

Roboty różne pozostałe. Wywiezienie gruzu, rozbiórkę starych pieców, uzupełnienie tynków

1.4. Określenia podstawowe

Określenia podstawowe użyte w niniejszej ST s ą zgodne z obowiązującymi Polskimi Normami .

1.5. Ogólne wymagania dotyczące robót

Niniejsza specyfikacja obejmuje całość robót związanych z wykonywaniem elementów zduńskich oraz wszystkie roboty pomocnicze.

Wykonawca jest odpowiedzialny za jakość wykonania tych robót oraz ich zgodność z umową, przedmiarem, normami, ST i poleceniami inspektora nadzoru nadzorującego realizację umowy. Wprowadzanie jakichkolwiek odstępstw od tych dokumentów wymaga akceptacji inspektora nadzoru nadzorującego realizację umowy.

1.6. Dokumentacja, którą należy przedstawić w trakcie budowy

Dokumentacja przedstawiana przez Wykonawcę w trakcie budowy musi być zgodna z zasadami podanymi w niniejszej ST. Dodatkowo wykonawca dostarczać będzie następujące informacje:

1.Świadectwa jakości przedstawione przez producenta wyszczególnione w dalszej części opracowania.

2. Zalecenia i instrukcje dostarczane przez producentów, wyszczególnione w dalszej części opracowania.

2. MATERIAŁY

2.1. Ogólne wymagania dotycz materiałów

2.1.1.Cegła szamotowa, płytki szamotowe powinny spełniać wymagania normy państwowej i posiadać atest, certyfikat itp.

2.1.2 Kafle kwadratowe o wym 220x220 mm w gat. I , w kolorze bezowym lub brązowym o jednolitym kolorze powinny odpowiadać wymaganiom normy państwowej, certyfikatu ,atestu itp.

2.1.3. Zaprawy: ogniotrwała (szamotowa) powinna być przygotowana z gliny ogniotrwałej i mączki szamotowej. Proporcja objętościowa gliny i mączki szamotowej 1:3. i powinna spełniać wymagania normy państwowej i posiadać atest, certyfikat itp.

2.3. Osprzęt

2.3.1. Należy stosować osprzęt typowy odpowiadający wymaganiom normy państwowej.

2.3.2. Drzwiczki piecowe paleniskowe powinny mieć szczelne, doszlifowane stykające się powierzchnie.

2.3.3. Rurą piecowa żeliwna o średnicy 137 mm. i gr ścianki 5 mm.

3. SPRZĘT

3.1. Ogólne wymagania dotycz ące sprzętu

Wymagania dotyczące sprzętu podano w ST.

3.2. Sprzęt niezbędny do wykonania Robót
Roboty można wykonać ręcznie.

4. TRANSPORT

4.1. Ogólne wymagania dotycz ące transportu
Wymagania dotyczące transportu podano w Specyfikacji Technicznej
4.2. Transport materiałów
Materiały mogą być przewożone dowolnymi środkami transportu.

5.TEREN BUDOWY :

Roboty zduńskie prowadzone będą w lokalach mieszkalnych zarządzanych przez Zakład usług Komunalnych w Rawiczu. Wykonawca otrzyma upoważnienie od zarządcy na wejście w zasoby mieszkaniowe.
Roboty zduńskie będą prowadzone w godzinach od 7:00 do 18:00 w każdy dzień z wyjątkiem niedziel i świąt, po uprzednim uzgodnieniu z lokatorami.
Wszelkie potrzebne media (woda i energia elektryczna) Wykonawca robót załatwia własnym kosztem i staraniem.

6. WYKONANIE ROBÓT

6.1 Konstrukcja pieca pokojowego powinna zapewniać możliwość swobodnych odkształceń termicznych poszczególnych elementów pracujących w różnych strefach temperatur, zapewnić łatwą obsługę oraz wymienialność zużytych elementów bez konieczności demontażu całego pieca. Kanały piecowe należy wyposażyć w wyczystki przeznaczone do usuwania sadzy min 2 szt.
Piece należy wykonać jako piece kanałowe w układzie szeregowym rys. nr 1 lub w układzie kombinowanym rys. nr 2 w zależności od panujących warunków technicznych.

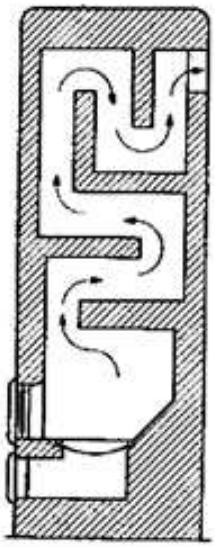

Rys. nr 1

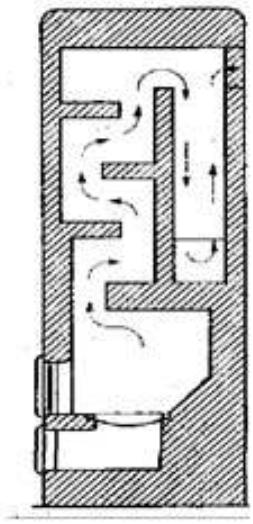

Rys. 2

6.2. Rozebranie starych pieców. Nowe piece należy posadowić na istniejącym fundamencie.
6.3. Wykonanie ścianek zewnętrznych pieca z kafli. Ściany pieca należy wykonać z kafli kwadratowych o wym. 220x220 mm w gat. I, do wypełnienia kafli należy stosować płytki szamotowe kafle należy łączyć za kołnierze klamrami z sprężystego drutu o średnicy ř 3 mm zabezpieczonego przed korozją, klamry należy wykonać zarówno w pionie jak i w poziomie dając na każdy kołnierz kafla po dwie klamry (rys nr 3) Szerokość spoin

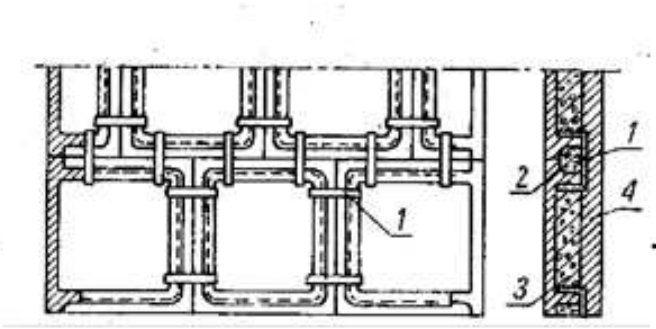

między kaflami nie powinna przekraczać w pionie 1 mm, w poziomie 1 mm.

Rys. nr 3: 1-klamerki, 2-wypełnienie kołnierza zaprawą, 3-płytka wypełniająca, 4- futrówka

6.4. Wykonanie kanałów i komór trzonu z cegły szamotowej Palenisko, ściany oraz wszystkie przegrody w piecu należy wykonać z cegły szamotowej połączonej zaprawą ogniotrwałą szamotową. Palenisko wykonać z popielnikiem oddzielonym rusztem.

6.5. Sklepienie pieca należy wykonać z cegły szamotowej wzmacnianej w spoinach drutem stalowym o średnicy ř 3 mm i 7 mm Grubość sklepienia powinna wynosić min. 20 cm . Sklepienie wykonać zgodnie z rysunkiem nr

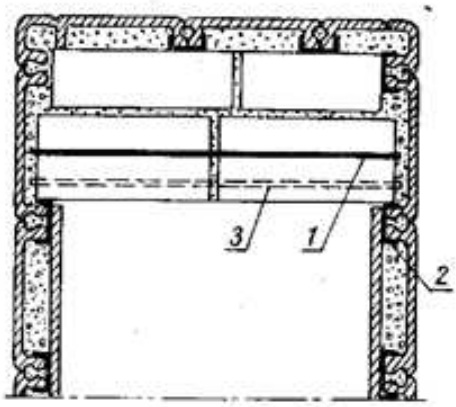

Rys. nr 4: 1- opaski z drutu ř 3 mm, 2- klamerki, 3- pręt ř 7 mm

6.6 Wbudowanie osprzętu - drzwiczek i rusztu. Drzwiczki paleniskowe i popielnikowe winny być zamykane hermetycznie, ramę drzwiczek należy obłożyć pasem izolacji z włókna niepalnego o grubości 2 mm. Drzwiczki powinny być przyśrubowane do kotew, przepuszczonych na zewnątrz przez otwory wywiercone w kaflach oraz zaczepione o podkładki z płaskownika. Podkładki umieszcza się od wewnętrznej strony kafli obmurowanych wzdłuż krawędzi otworu drzwiczkowego cegłą szamotową na zaprawie ogniotrwałej zgodnie z rysunkiem nr 5.

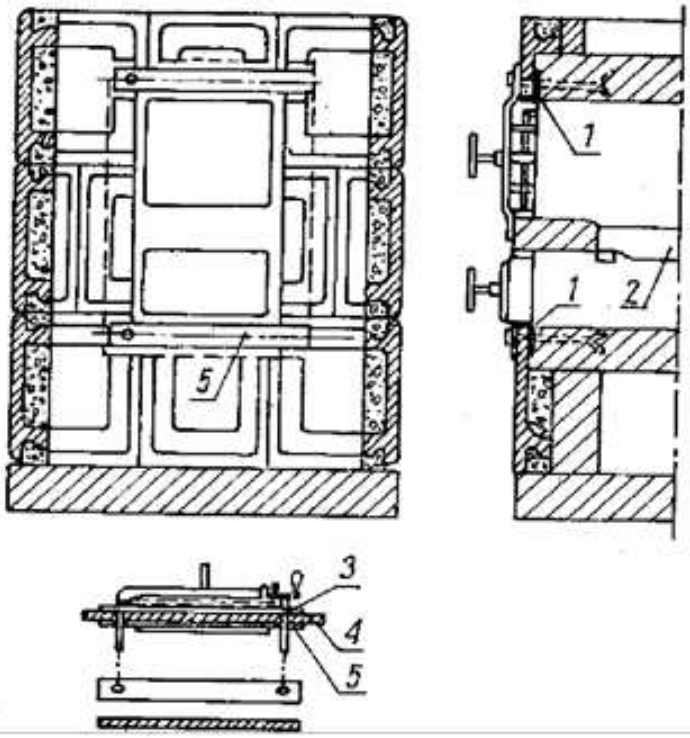

Rys. nr 5: 1- pas izolacji, 2-ruszt, 3- rura drzwiczkowa, 4-płyta czołowa, 5-podkładka oporowa

6.7 Połączenie pieca z kominem należy wykonać rurą piecową żeliwną o średnicy 137 mm. i gr ścianki 5 mm. Rura musi licować z wewnętrzną płaszczyzną przewodu kominowego.

6.8 Naprawienie uszkodzonych tynków na ścianach przy piecu,

7. Kontrola jakości robót

7.1. Kontrola jakości robót polega na sprawdzeniu zgodności ich wykonania z wymaganiami niniejszej ST.

7.1.1 Kontrola wykonania robót zduńskich zostanie przeprowadzona przez inspektora nadzoru.
7.1.2. Kontroli podlega w szczególności sprawdzenie:
a) dokładne oględziny pieców, trzonów, wypróbowanie ich działania poprzez przepalenie, ze zwróceniem szczególnej uwagi na zachowanie warunków bezpieczeństwa pożarowego, prawidłowość wiązania spoin i staranność wykonania.
b) certyfikatów lub deklaracji zgodności zastosowanych wyrobów budowlanych,
c) połączenia kafli za pomocą spinaczy,
d) ściany w palenisku wymurowanej z cegły szamotowej,
e) sposobu osadzenia osprzętu, drzwiczek i rusztu,
g) sposobu wykonania sklepienia.

7.1.3 Materiały budowlane
Przy doborze należy przeprowadzić na budowie:
a) sprawdzenie zgodności klasy materiałów budowlanych z zamówieniem,
b) próby doraźne przez oględziny,
c) wymagana jakość materiałów budowlanych powinna być potwierdzona przez producenta przez zaświadczenie o jakości lub znakiem kontroli jakości zamieszczonych na opakowaniu lub innym równorzędnym dokumentem.
d) materiały budowlane dostarczone na budowę bez dokumentów potwierdzających przez producenta ich jakość nie mogą być dopuszczone do stosowania.
e) odbiór materiałów powinien obejmować sprawdzenie właściwości technicznych tych materiałów z wystawionymi atestami wytwórcy.
W przypadku zastrzeżeń co do zgodności materiału z zaświadczeniem o jakości wystawionym przez producenta -
powinien być on zbadany zgodnie z postanowieniami normy państwowej.
f) nie dopuszcza się stosowania do robót materiałów budowlanych, których właściwości nie odpowiadają wymaganiom przedmiotowych norm.
g) nie należy stosować również materiałów przeterminowanych (po okresie gwarancyjnym).

8. OBMIAR ROBÓT Jednostki obmiarowe Jednostką obmiarową robót jest: - dla robót zduńskich -1 szt pieca

9. **ODBIORY ROBÓT**
9.1 Odbiór robót zduńskich następuje po stwierdzeniu zgodności ich wykonania z zamówieniem, którego przedmiot określa specyfikacja techniczna wykonania i odbioru robót, a także dokumentacja powykonawcza, w której podane są uzgodnione zmiany dokonane w toku wykonywania prac zduńskich.
9.2. Odbiór robót zduńskich powinien być dokonywany przez sprawdzenie:
- jakości wbudowanych materiałów i wyrobów,
- zgodności pieca z dokumentacją techniczną,
- zachowania wymagań ochrony przeciwpożarowej,
- prawidłowego osadzenia i wykończenia osprzętu,
- prawidłowości ukształtowania powierzchni i wyglądu oblicowania oraz grubości i wykończenia spoin, – ciągu w piecu podczas próby palenia.

oraz dostarczenie niżej wymienionych dokumentów:
- aktualnych atestów i certyfikatów zastosowanych wyrobów budowlanych - karty gwarancyjne z warunkami gwarancji,
- oświadczenia o zgodności wykonania robót z przepisami i obowiązującymi normami,
- oświadczenia o doprowadzeniu do należytego stanu i porządku miejsca wykonywania robót,
- pisemnego potwierdzenia poinstruowania Najemcy o sposobie użytkowania zamontowanych pieców,
- dokumentu potwierdzającego wywiezienie zdemontowanych pieców oraz gruzu na składowisko odpadów.

9. Podstawa płatności.
Płatność może nastąpić każdorazowo za wykonanie pięciu pieców kaflowych, na podstawie protokołu odbioru robót podpisanego przez Inspektora Nadzoru Zamawiającego, Wykonawcę robót i Najemcę lokalu.

10. Przepisy związane
PN-71/B-40152 - Piece ceramiczne akumulacyjne
PN-74/B-12044 - Kafle
PN-71/B-40151 - Piece i trzony kuchenne ceramiczne

PN-71/B-40154 - Trzony kuchenne ceramiczne. Wymagania
PN-76/B-12030 - Materiały ogniotrwałe i szamotowe.
Wyroby szamotowe. BN-84/4817-01- Osprzęt piecowy i kuchenny
Wymagania i badania
BN-85/4817-03 - Osprzęt piecowy i kuchenny. Żeliwne ruszty piecowe i kuchenne
BN-85/4717-07 - Osprzęt piecowy i kuchenny. Drzwiczki kominowe
BN-85/4817-12 - Osprzęt piecowy i kuchenny. Rury zapieckowe.